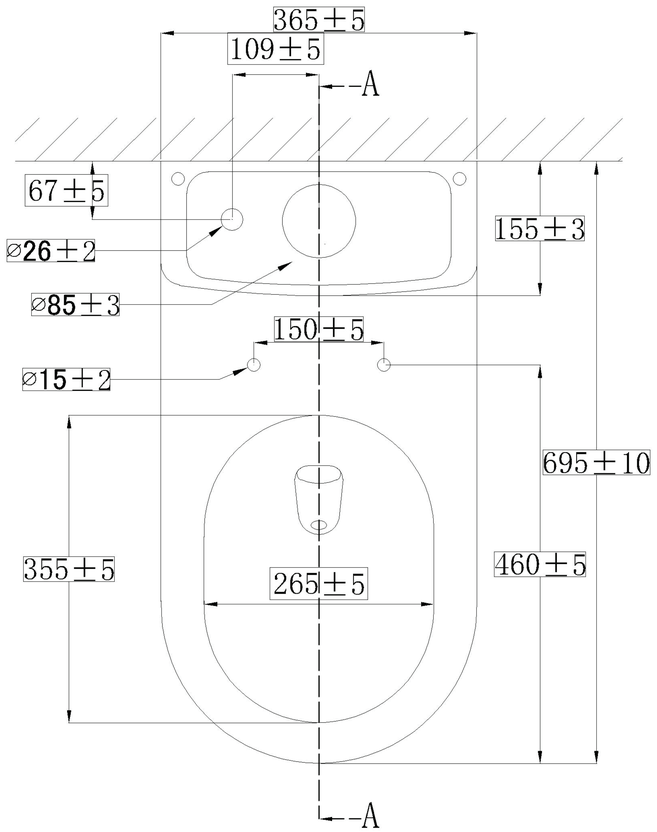
365±5
109±5
A
67±5
155±3
⌀26±2
⌀85±3
150±5
⌀15±2
695±10
355±5
265±5
460±5
A

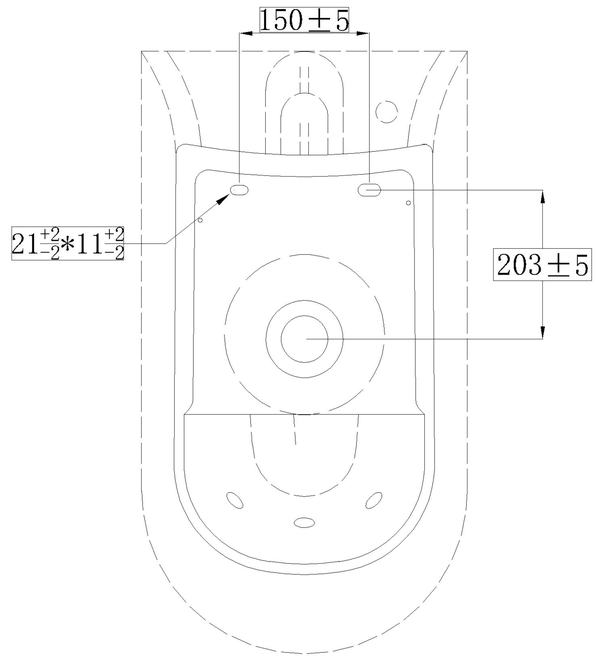
150±5
21+2−2*11+2−2
203±5

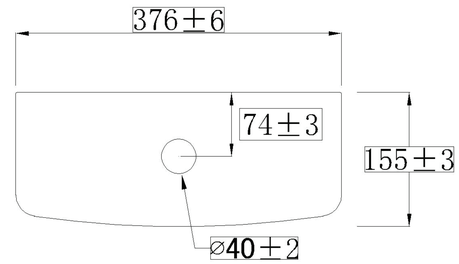
376±6
74±3
155±3
⌀40±2

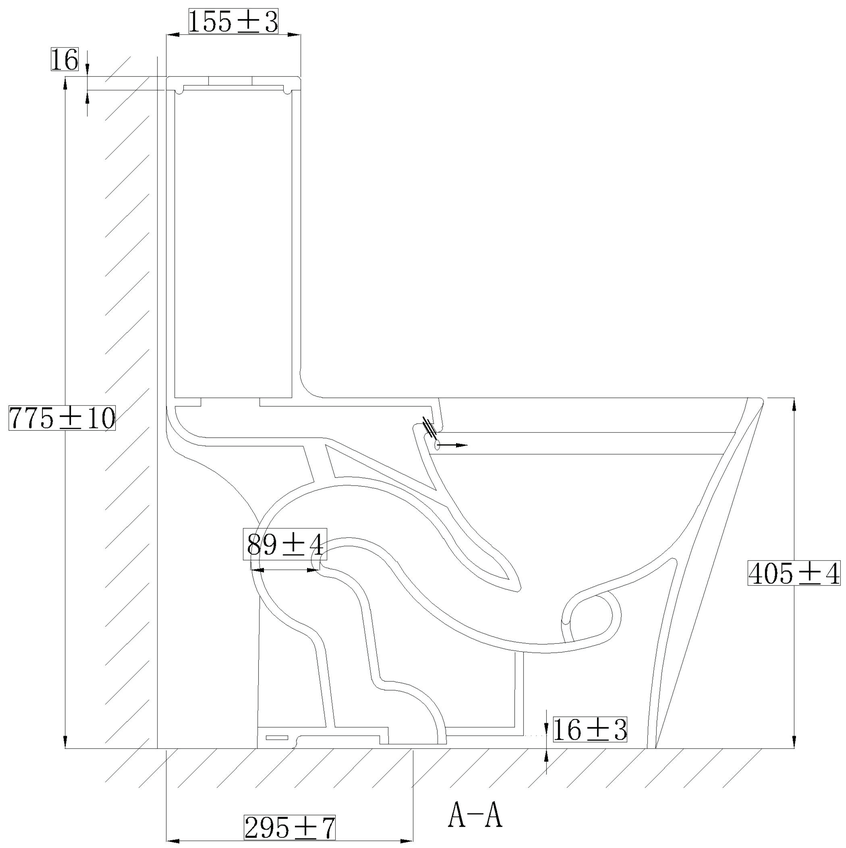
155±3
16
775±10
89±4
405±4
16±3
295±7
A-A