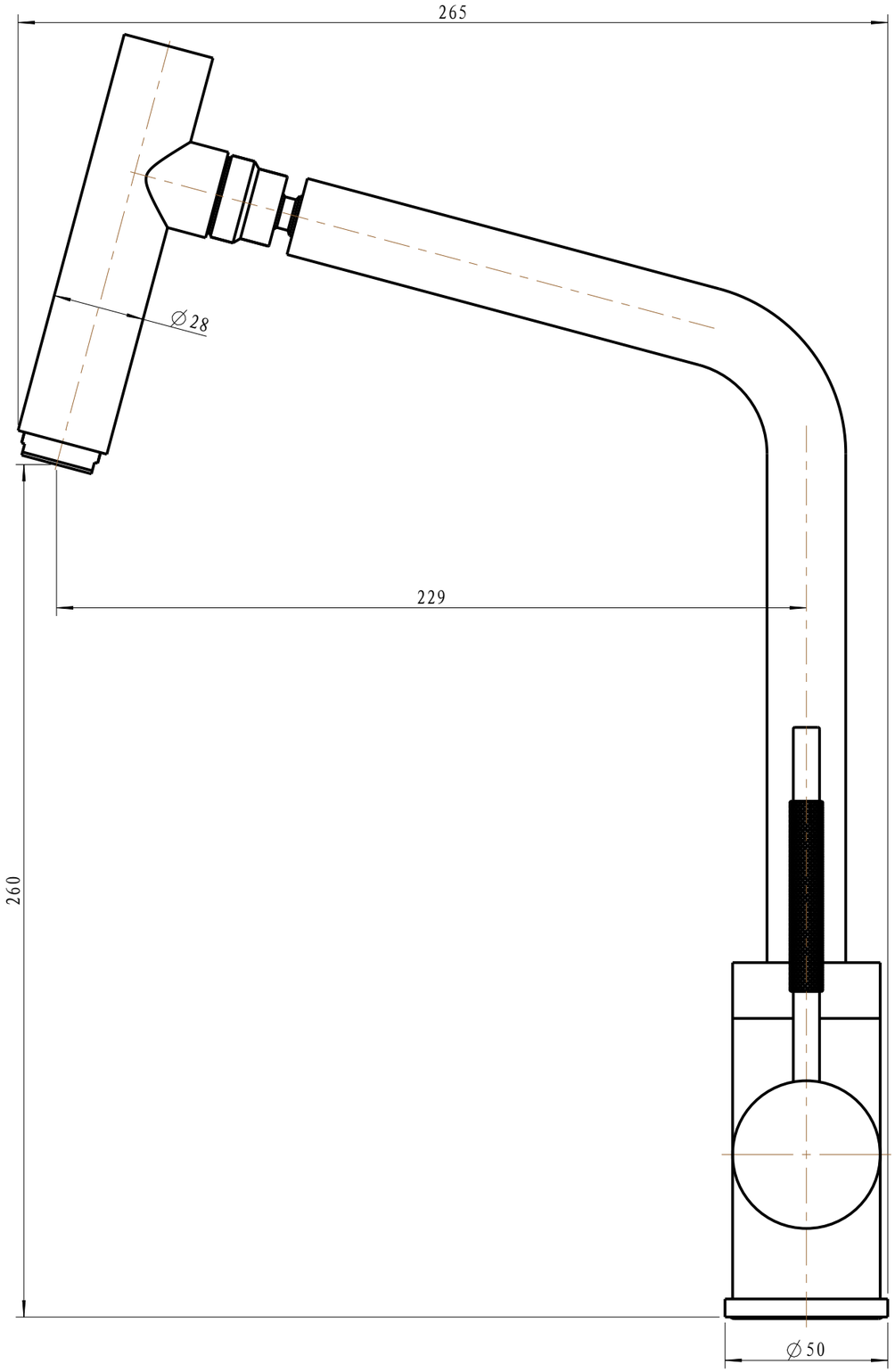

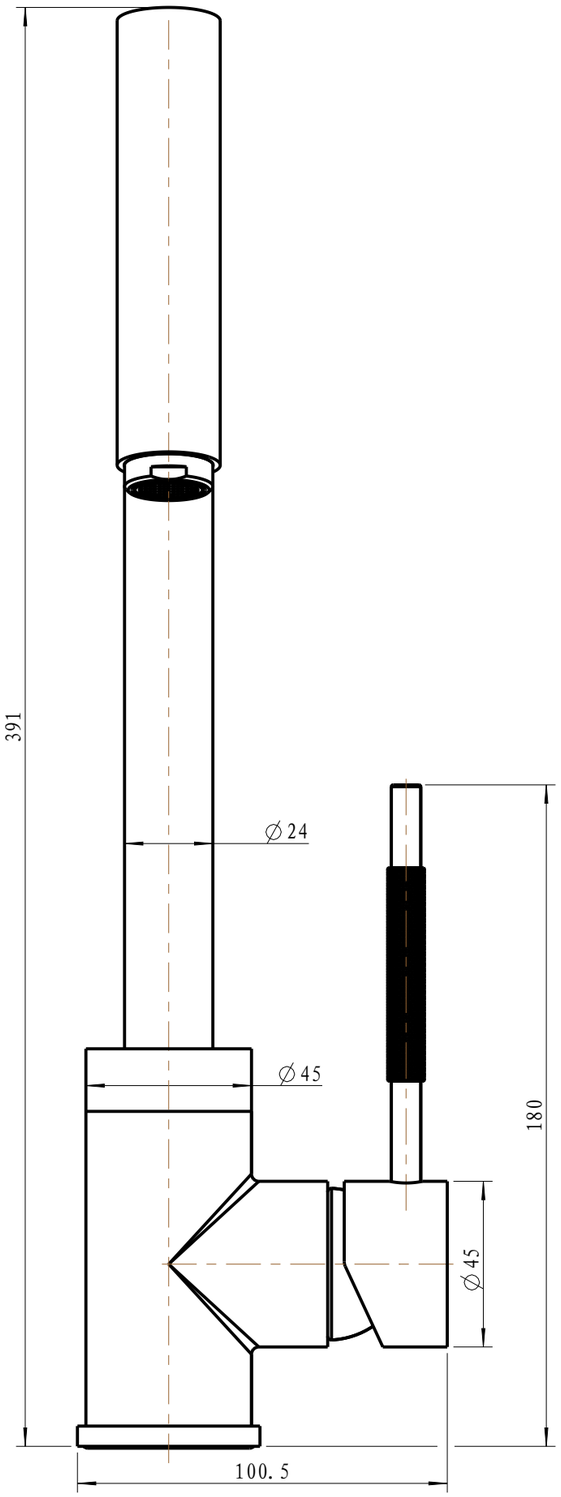

LX6208