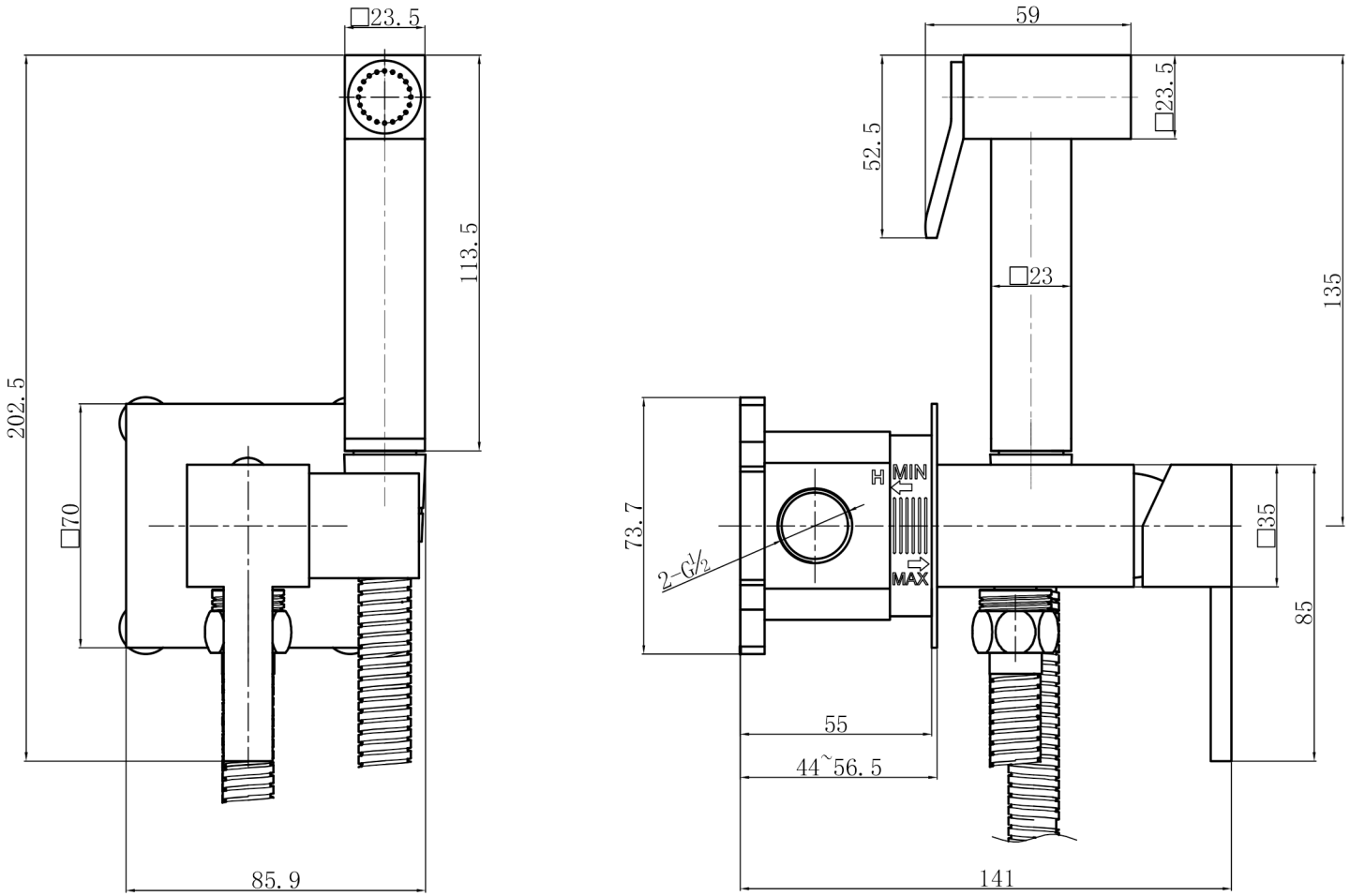

GB/T 1804公差等级表					
尺寸 / 等级	0-3	>3-6	>6-30	>30-120	>120-400
m	±0.1	±0.1	±0.2	±0.3	±0.5

标记	处数	更改文件号	签字	日期	LT0760+PT1102+RG0201 尺寸图				缔亚时洁具有限公司 Yuhuan Dias Sanitary Ware CO.,LTD
设计		标准化			棒料规格	毛重	净重	比例	
绘图		审定						1:2	
审核		批准							
工艺		日期			版本	A	共 1 页	第 1 页	

dias™ Yuhuan Dias Sanitary Ware CO.,LTD